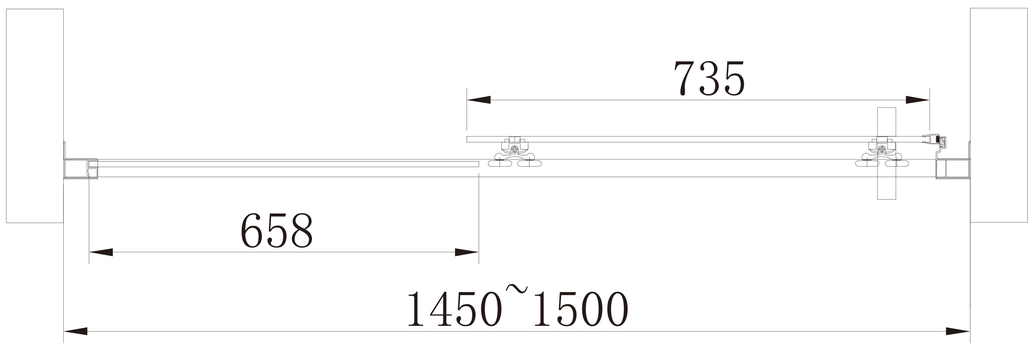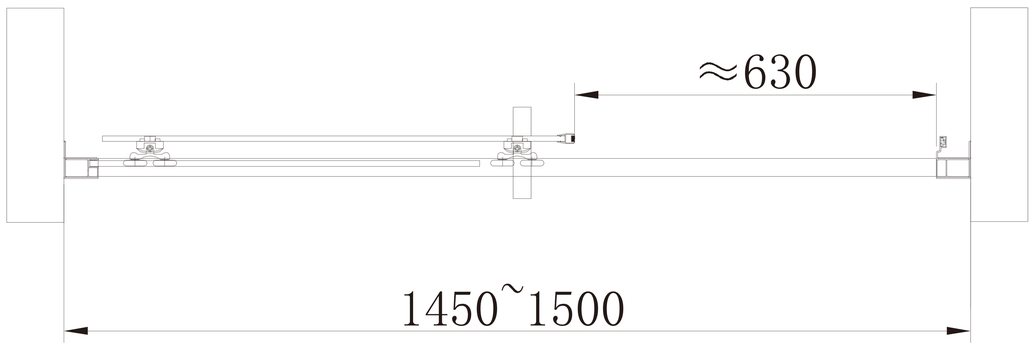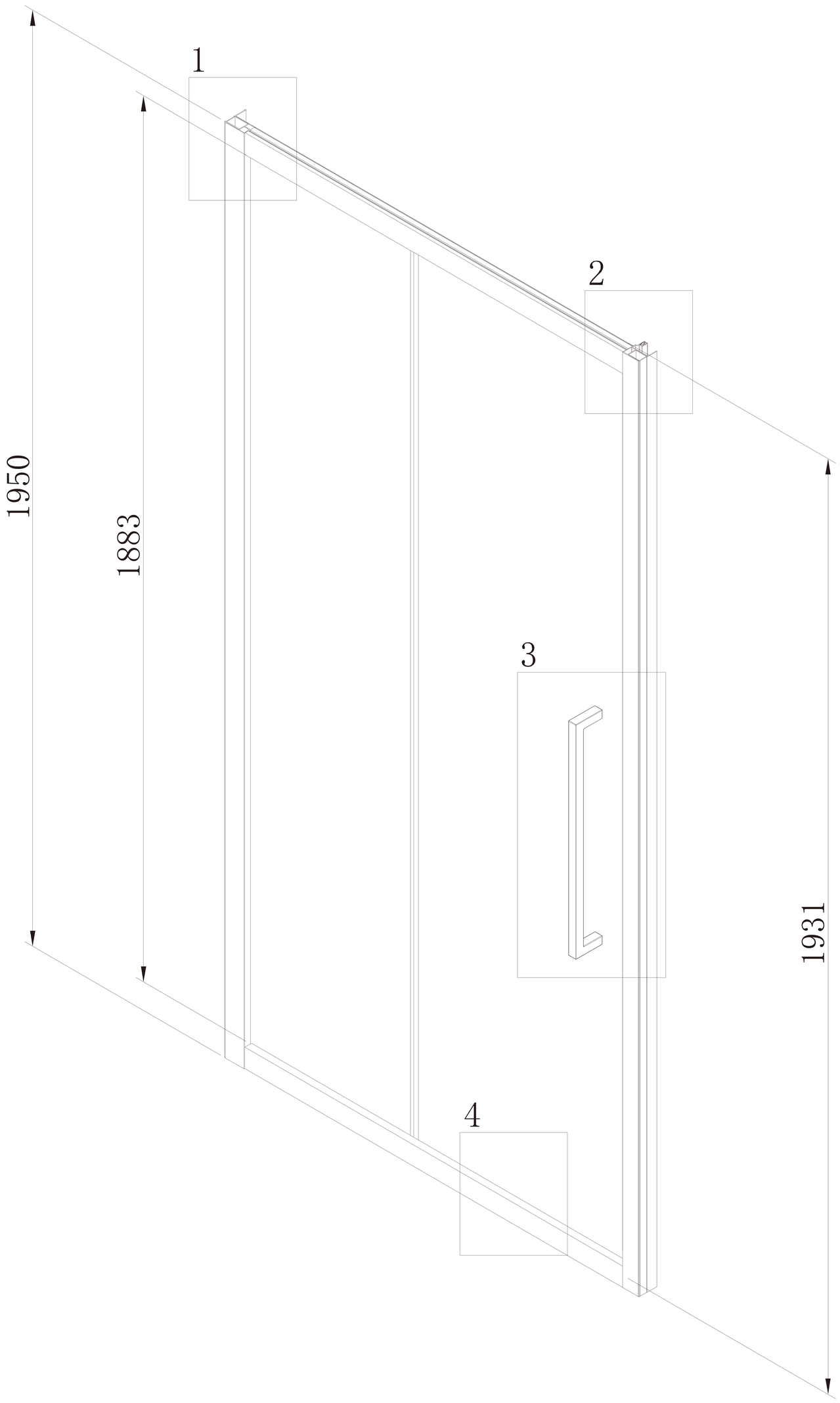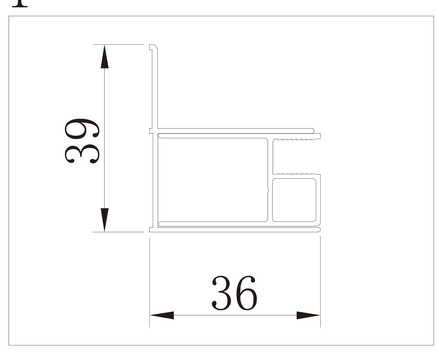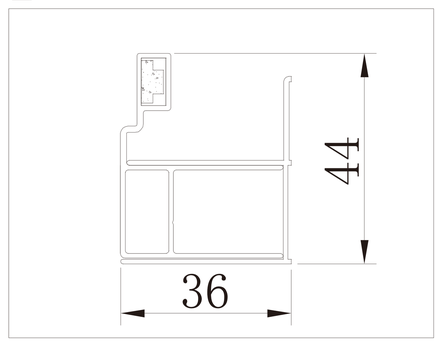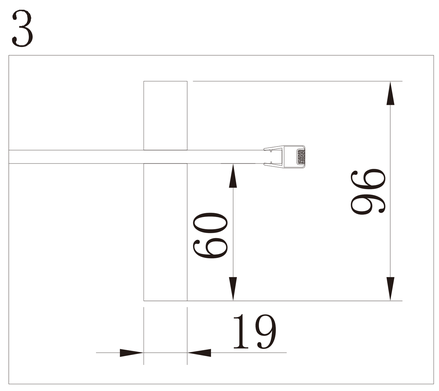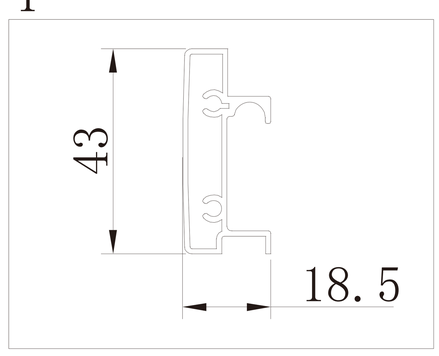TERA 145 - 150 CHROM